Übergabestation
pewoCompact Plus Typ: DDS

für Heizung und Trinkwassererwärmung im Speicherprinzip in Wohn- und Gewerbeeinheiten

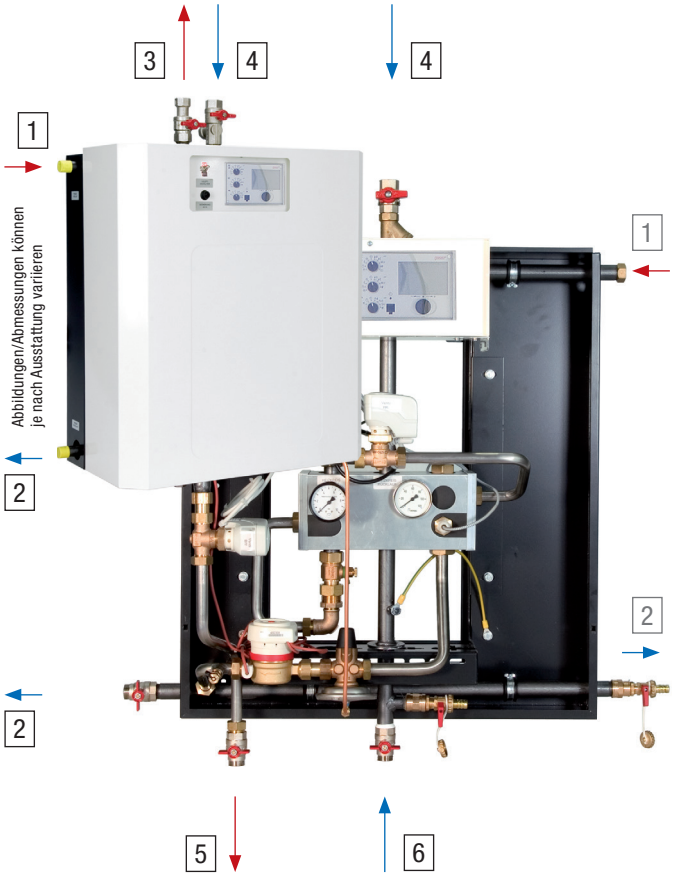

Prinzip-Schema

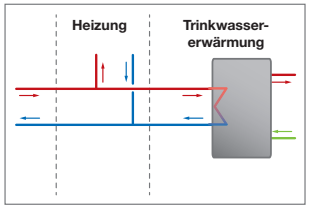

Anwendungs-Schema

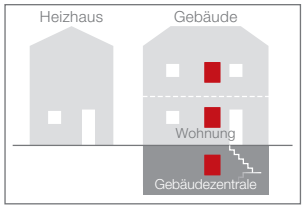

Wärmenetz bei ΔT = 40 K

40 kW	PN 10	100 °C*1	DN 20	110 mm
Leistung max.	Nenndruck max.	Temp. max.	Nennweite	Passstück WZ max.

Heizung bei ΔT = 20 K

40 kW	PN 10	100 °C*2	direkt
Leistung max.	Nenndruck max.	Temp. max.	Anschluss Wärmenetz

2	gemischt
Heizkreis max.	Heizkreis Prinzip

Heizkörper, Flächenheizung, RLT
Art

Trinkwassererwärmung (TWE) bei 10 – 60 °C

2,8	PN 10	60 °C*3	*4
NL-Zahl max.	Nenndruck max.	Temp. max.	Zapfmenge max.

direkt	-V	absolut, partiell
Anschluss am Wärmenetz	Regelung	Vorrangschaltung

Speicherprinzip
Prinzip

Regelung

PEWO PCR06, Samson Trovis 5576/5579, Siemens RVD145/235/245
Regler (häufig verwendete)

Konstruktion / Aufbau

geschweißt, geschraubt	Blech	PUR, flexible Dämmschläuche
Rohr	Gehäuse	Wärmedämmung

690 x 780 x 410	38 kg
ca. B x H x T in mm ohne Gehäuse	ca. Gewicht Anlage mind. Basisausstattg.

Aufputz-Gehäuse

Legende

1	Wärmenetz Vorlauf	5	Speicherladekreis Vorlauf
2	Wärmenetz Rücklauf	6	Speicherladekreis Rücklauf
3	Heizkreis Vorlauf		
4	Heizkreis Rücklauf		

Legende: *1 Betriebstemperatur max. (primär); *2 Betriebstemperatur max. (sekundär); *3 Auslegungstemperatur max., *4 abhängig vom Trinkwasserspeicher
WZ = Wärmezähler; RLT = Raumlufttechnik; Regelung: Ventil -V

Technische Änderungen vorbehalten.
www.pewo.com ©Copyright 2015 PEWO Energietechnik GmbH. PEWO®, CAD®, DAC®, DRO®, PST®, Split®, Switch® und V-max® sind Marken der PEWO Unternehmensgruppe.

RI-Fließschema Übergabestation pewoCompact Plus Typ: DDS

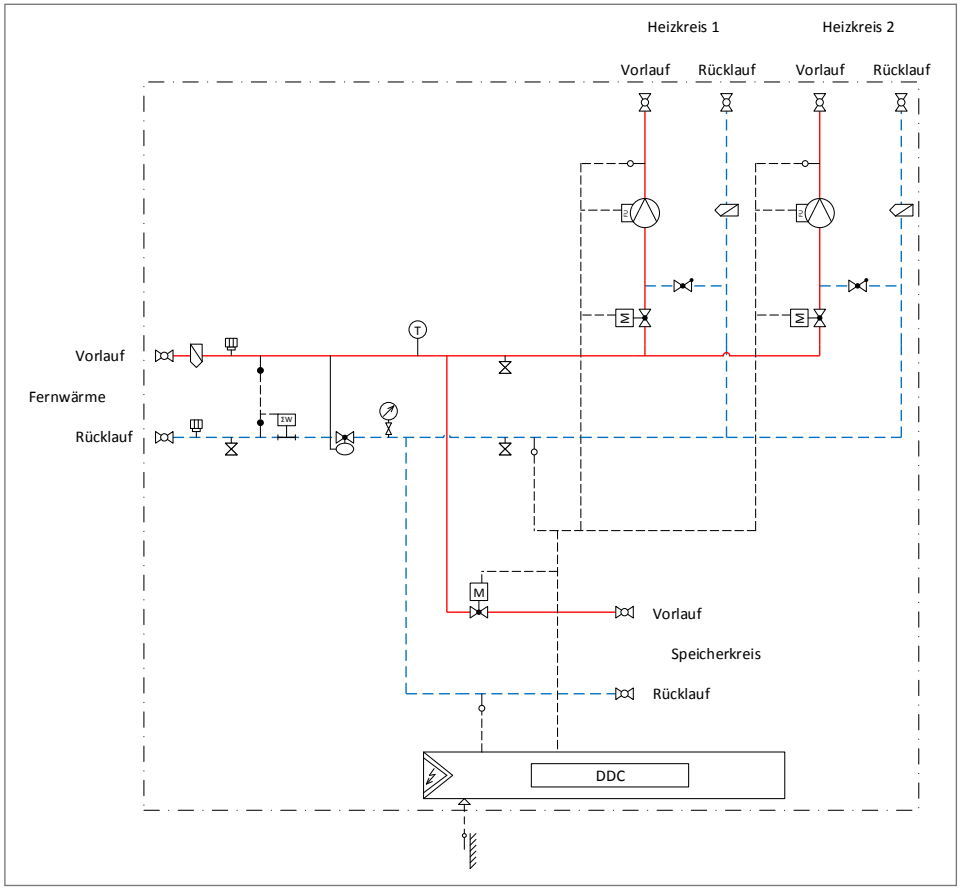

	Durchgangsventil
	Differenzdruckregler
	Schmutzfänger
	Füll- und Entleerungshahn
	Rückschlagventil
	Stellantrieb, elektrisch ohne Notstellfunktion
	Thermometer
	Temperatursensor
	Passstück Wärmezähler
	Umwälzpumpe geregelt
	Messstelle
	DDC-Regler
	Temperatursensor Wärmezähler
	Außentemperatursensor
	Manometer-Druckstoßminderer
	Kugelhahn

Technische Daten Übergabestation pewoCompact Plus Typ: DDS

pewoCompact	Plus 15 DDS	Plus 30 DDS	Plus 40 DDS
Wärmenetz bei ΔT = 40 K			
Leistung	15 kW	30 kW	40 kW
Volumenstrom max.	0,32 m³/h	0,65 m³/h	0,86 m³/h
Differenzdruck min. inklusive Differenzdruckregler (ohne Wärmezähler)		0,6 bar	
Differenzdruck max.		9 bar	
Kvs-Wert	0,4	0,8	1,1
Heizung bei ΔT = 20 K			
Leistung	15 kW	30 kW	40 kW
Volumenstrom max. Heizkreis bei Differenzdruck Δp = 0,3 bar	0,65 m³/h	1,3 m³/h	1,72 m³/h
Trinkwassererwärmung (TWE) bei 10–60 °C			
NL bei Trinkwasserspeicher (120) 200 Liter	(2,1)	2,8	2,8
Gewicht Anlage Basisausstattung	**38 kg**	**38 kg**	**41 kg**
Bestellnummer	**PC1401**	**PC1403**	**PC1405**

Technische Änderungen vorbehalten.
www.pewo.com ©Copyright 2015 PEWO Energietechnik GmbH. PEWO®, CAD®, DAC®, DRO®, PST®, Split®, Switch® und V-max® sind Marken der PEWO Unternehmensgruppe.