Netzpumpenmodul
pewoNPM

für die Versorgung eines zentralen Wärmenetzes mit mehreren Wohneinheiten

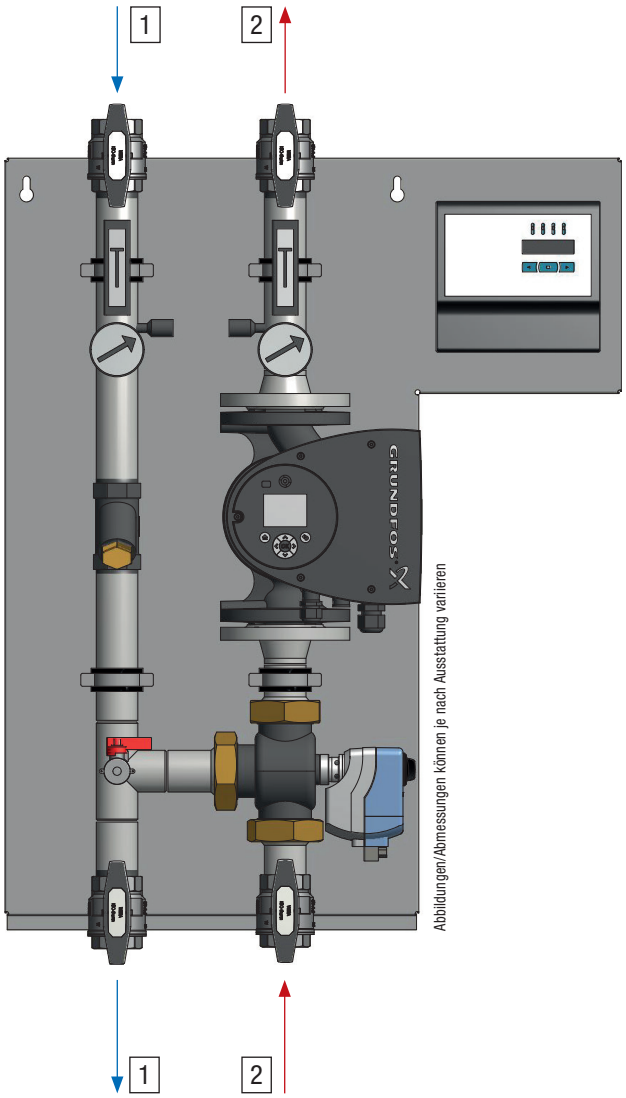

Abbildungen/Abmessungen können je nach Ausstattung variieren

Prinzip-Schema

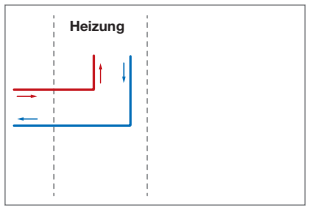

Anwendungs-Schema

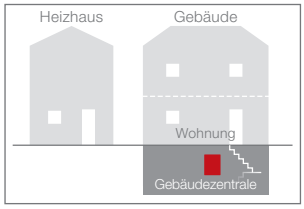

Heizung bei ΔT = 20 K

202 kW Leistung max.	PN 10 Nenndruck max.	90 °C Temp. max.	Anschluss Wärmenetz
1 Heizkreis max.	un-/gemischt Heizkreis Prinzip		

Regelung

pewoDAC®, Novatec XDNV33X1
Regler (häufig verwendete)

Konstruktion / Aufbau

geschraubt Rohr	PUR Wärmedämmung
715 x 895 x 360 ca. B x H x T in mm NPM 3, 6	630 x 1120 x 435 ca. B x H x T in mm NPM 10
50 kg ca. GewichtWeight max. NPM 3, 6	70 kg ca. GewichtWeight max. NPM 10

Legende

1	Wärmenetz Rücklauf
2	Wärmenetz Vorlauf

Technische Änderungen vorbehalten.

www.pewo.com ©Copyright 2018 PEWO Energietechnik GmbH. PEWO®, CAD®, DAC®, DRO®, Live®, PST®, Split®, Switch® und V-max® sind Marken der PEWO Unternehmensgruppe.

RI-Fließschema Netzpumpenmodul pewoNPM

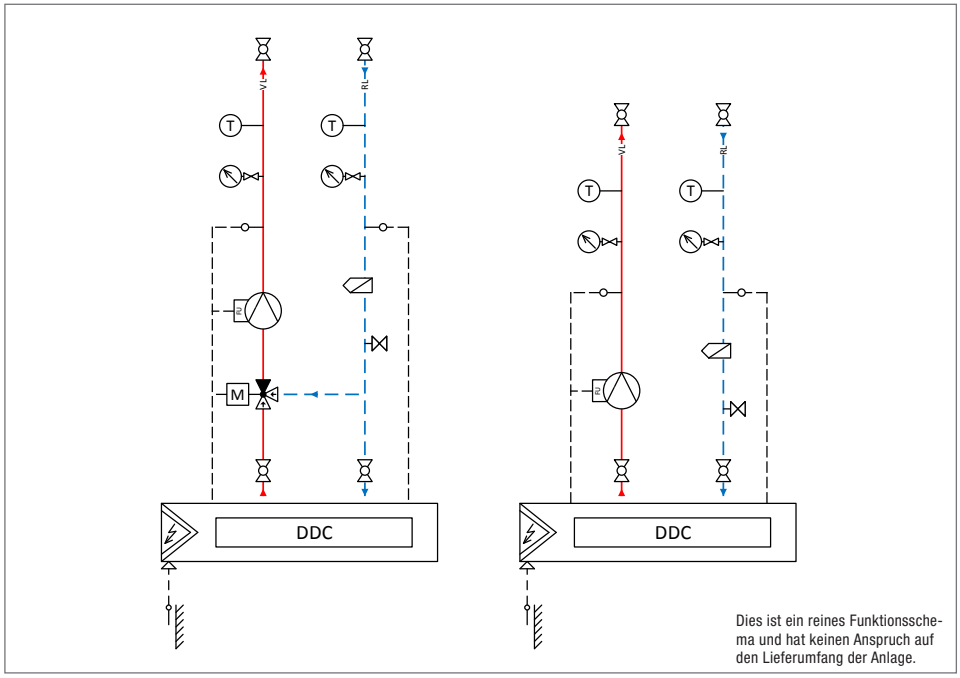

Dies ist ein reines Funktionsschema und hat keinen Anspruch auf den Lieferumfang der Anlage.

Legende		
	1	3-Wege-Ventil
	2	Schmutzfänger
	2	Füll- & Entleerungshahn
	1	Stellantrieb elektr. ohne Notst.
	4	Thermometer
	4	Manometer
	4	Temperatursensor
	2	Umwälzpumpe (geregelt)
	2	DDC-Regler
	2	Außentemperatursensor
	4	Druckstoßminderer
	8	Kugelhahn

Technische Daten Netzpumpenmodul pewoNPM

pewoNPM	3-G	6-G	10-G	3-U	6-U	10-U
Ausführung		**gemischt**			**ungemischt**	
Heizung bei ΔT = 20 K						
Leistung bei Restförderhöhe 7 m	197 kW	251 kW	316 kW	267 kW	325 kW	430 kW
Volumenstrom max. bei Restförderhöhe 7 m	8.500 l/h	10.800 l/h	13.600 l/h	11.500 l/h	14.000 l/h	18.500 l/h
Leistung bei Restförderhöhe 8 m	151 kW	230 kW	255 kW	230 kW	293 kW	351 kW
Volumenstrom max. bei Restförderhöhe 8 m	6.500 l/h	9.900 l/h	11.000 l/h	9.900 l/h	12.600 l/h	15.100 l/h
Leistung bei Restförderhöhe 9 m	125 kW	197 kW	223 kW	194 kW	251 kW	288 kW
Volumenstrom max. bei Restförderhöhe 9 m	5.400 l/h	8.500 l/h	9.600 l/h	8.350 l/h	10.800 l/h	12.400 l/h
Anschlüsse						
Heizung Innengewinde	5/4“	1 1/2“	2“	5/4“	1 1/2“	2“
Sromaufnahme	15–336 W	17–440 W	20–536 W	15–336 W	17–440 W	20–536 W
Elektrischer Anschluss			230 V			
Gewicht Anlage Basisausstattung	**39 kg**	**50 kg**	**70 kg**	**34 kg**	**43 kg**	**62 kg**
Interne Nummer	**NP0001**	**NP0002**	**NP0003**	**NP0004**	**NP0005**	**NP0006**

Technische Änderungen vorbehalten.
www.pewo.com ©Copyright 2018 PEWO Energietechnik GmbH. PEWO®, CAD®, DAC®, DRO®, Live®, PST®, Split®, Switch® und V-max® sind Marken der PEWO Unternehmensgruppe.