Trinkwassererwärmer
pewoAqua S25 Typ: D-P

für zentrale und dezentrale Trinkwassererwärmung in Wohn- und Gewerbeeinheiten

AS25-129

Abbildungen/Abmessungen können je nach Ausstattung variieren

Gehäuse offen

Gehäuse von der Seite

Legende

1	Wärmenetz Vorlauf	4	Trinkwarmwasser
2	Wärmenetz Rücklauf	5	Zirkulation
3	Trinkwasser Eingang		

Prinzip-Schema

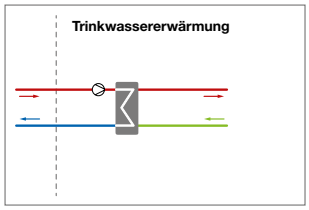

Anwendungs-Schema

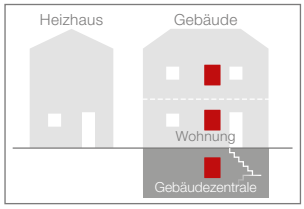

Wärmenetz bei ΔT = 40 K

150 kW	PN 16	95 °C	DN 25
Leistung max.	Nenndruck max.	Temp. max.*1	Nennweite

Trinkwassererwärmung (TWE) bei 10 – 60 °C

150 kW	PN 10	90 °C	43 l/min
Leistung max.	Nenndruck max.	Temp. max.*2	Zapfmenge max.

direkt	-P
Anschluss am Wärmenetz	Regelung

Durchflussprinzip
Prinzip

Regelung

pewoDAC®
Regler

Technologie

PST für eine maximale Wärmedämmung
PST – PEWO Sandwich Technologie

Konstruktion / Aufbau

geschweißt	PST	PUR
Rohr	Gehäuse	Wärmedämmung

560 x 620 x 260	30 kg
ca. B x H x T in mm Aufputz-Gehäuse	Gewicht

Legende: *1 Betriebstemperatur max. (primär) *2 Auslegungstemperatur max.
Regelung: Pumpe -P

Technische Änderungen vorbehalten.
www.pewo.com ©Copyright 2016 PEWO Energietechnik GmbH. PEWO®, CAD®, DAC®, DRO®, Live®, PST®, Split®, Switch® und V-max® sind Marken der PEWO Unternehmensgruppe.

RI-Fließschema Trinkwassererwärmer pewoAqua S25 Typ: D-P

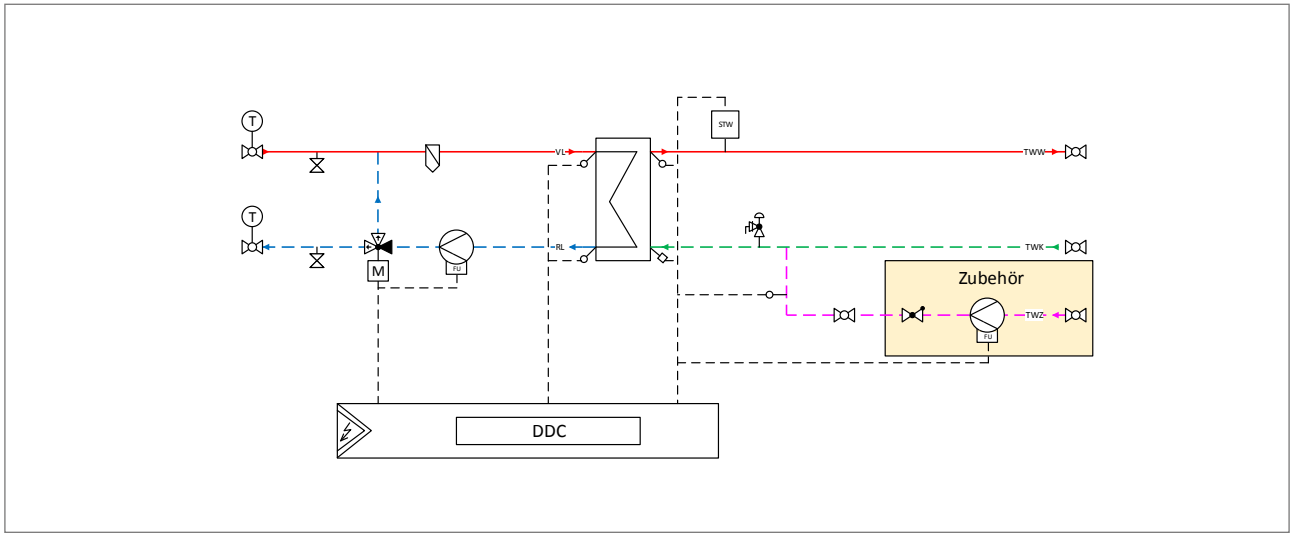

Legende		
	1	3-Wege-Ventil
	1	Sicherheitstemperaturwächter
	1	Schmutzfänger
	2	Füll- & Entleerungshahn
	1	Rückschlagventil
	1	Stellantrieb elektr. ohne Notst.
	2	Thermometer
	4	Temperatursensor

	2	Umwälzpumpe (geregelt)
	1	DDC-Regler
	1	Membran-Sicherheitsventil
	1	Zapferkennungssensor
	1	Platten-Wärmeübertrager-Trinkwassererwärmung
	6	Kugelhahn

VL	Vorlauf Einspeisung
RL	Rücklauf Einspeisung
TWW	Trinkwarmwasser
TWK	Trinkwasser Eintritt
TWZ	Zirkulation

Technische Daten Trinkwassererwärmer pewoAqua S25 Typ: D-P

pewoAqua	S25-90	S25-120	S25-150
Wärmenetz bei ΔT = 40 K			
Leistung	90 kW	120 kW	150 kW
Trinkwassererwärmung (TWE)			
Zapfmenge max. bei 10–60 °C*3	26 l/min	34 l/min	43 l/min
Zapfmenge max. bei 10–45 °C*4	37 l/min	49 l/min	62 l/min
empfohlene Nachladeleistung	25 kW	35 kW	45 kW
empfohlener Pufferspeicher	1.000 l	1.000 l	1.000 l
Artikelnummer	**FA-PA0112-11**	**FA-PA0112-03**	**FA-PA0112-15**
Artikelnummer (+ Vorlauftemperaturbegrenzer)	FA-PA0112-02	FA-PA0112-04	FA-PA0112-06

*3 Diese Temperatur ist zu bevorzugen, um das Legionellenwachstum zu begrenzen.
*4 Eine Betriebstemperatur von < 50 °C ist zu vermeiden, eine kurzzeitige Unterschreitung bei Spitzenlast ist jedoch möglich.

www.pewo.com ©Copyright 2016 PEWO Energietechnik GmbH. PEWO®, CAD®, DAC®, DRO®, Live®, PST®, Split®, Switch® und V-max® sind Marken der PEWO Unternehmensgruppe.

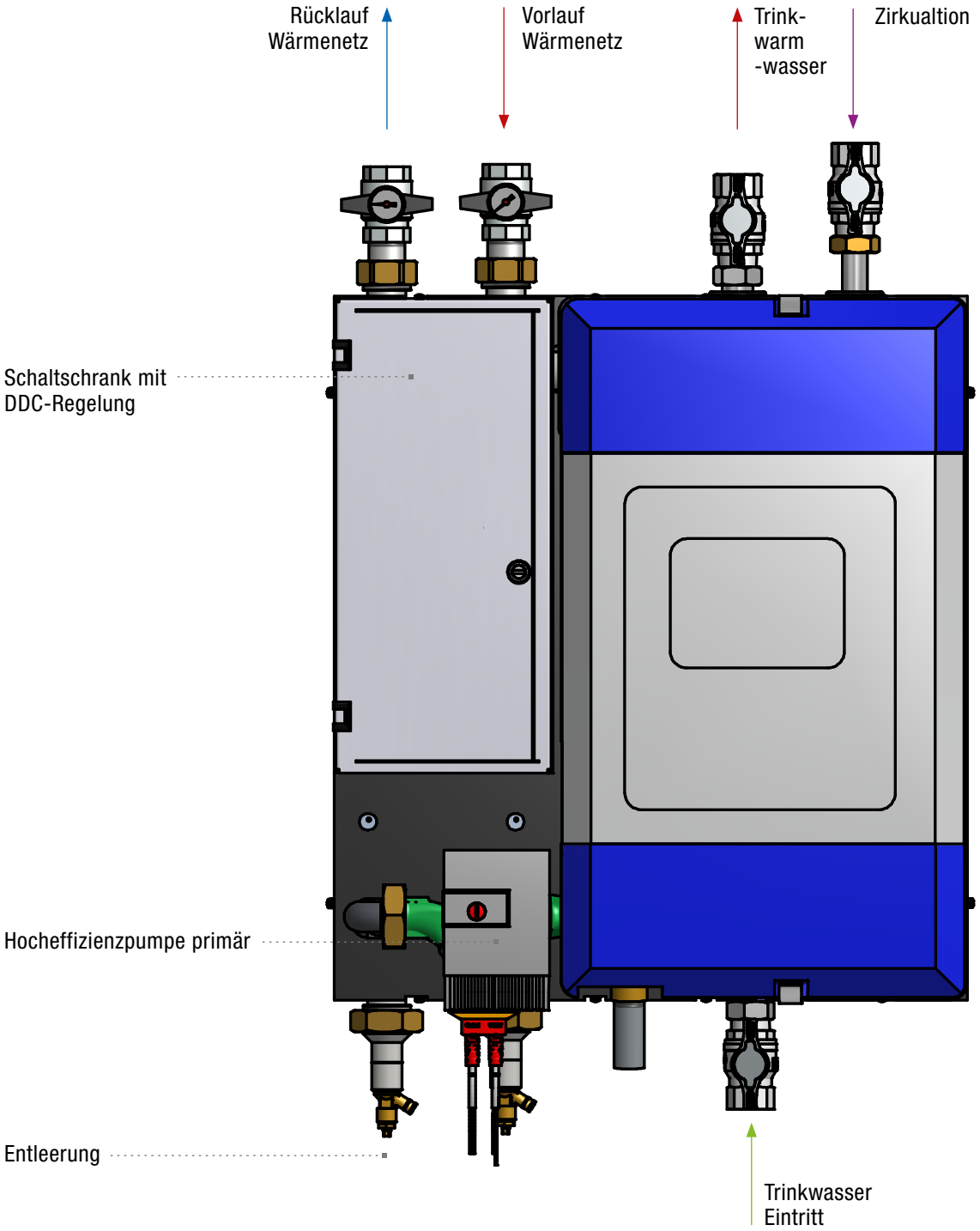

Abbildungen/Abmessungen können je nach Ausstattung variieren

PST **PEWO Sandwich Technologie für maximale Wärmedämmung**
Wärmedämmung, Komponentenfixierung und Wandhalterung wie aus einem Guss.

www.pewo.com ©Copyright 2016 PEWO Energietechnik GmbH. PEWO®, CAD®, DAC®, DRO®, Live®, PST®, Split®, Switch® und V-max® sind Marken der PEWO Unternehmensgruppe.

Grundausstattung, Optionen und Zubehör

Abbildungen/Abmessungen können je nach Ausstattung variieren

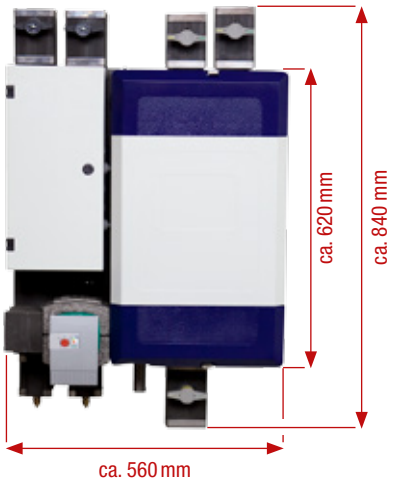

FA-PA0112-11
pewoAqua S25–S40 Typ: D-P
Standardanlage

FA-PA0112-02 pewoAqua S25-90
FA-PA0112-04 pewoAqua S25-120
FA-PA0112-06 pewoAqua S25-150
+ Vorlauftemperaturbegrenzer

BG-PA0112-40
+ Vorlauftemperaturbegrenzer
+ Zubehör Zirkulationspumpenset

1) WE (Wohn-einheiten)	Typ	Artikel-nummer	interne Nummer	Warm-wasser Leistung	Zapf-menge 10–60 °C	Zapf-menge 10–45 °C	Empfohlene Nachlade-leistung	*1 Emp-fohlener Puffer-speicher
				kW	l/min	l/min	kW	Liter
14	pewoAqua S25-90 E Typ: D-P	FA-PA0112-11	PA0112-01	90	26	37	25	1.000
	+Vorlauftemperaturbegrenzer	FA-PA0112-02	PA0112-02					
30	pewoAqua S25-120 E Typ: D-P	FA-PA0112-03	PA0112-03	120	34	49	35	1.000
	+Vorlauftemperaturbegrenzer	FA-PA0112-04	PA0112-04					
50	pewoAqua S25-150 E Typ: D-P	FA-PA0112-15	PA0112-05	150	43	62	45	1.000
	+Vorlauftemperaturbegrenzer	FA-PA0112-06	PA0112-06					
80	pewoAqua S32-180 E Typ: D-P	FA-PA0113-01	PA0113-01	180	52	74	55	1.500
	+Vorlauftemperaturbegrenzer	FA-PA0113-12	PA0113-02					
100	pewoAqua S32-220 E Typ: D-P	FA-PA0113-03	PA0113-03	220	63	90	60	1.500
	+Vorlauftemperaturbegrenzer	FA-PA0113-04	PA0113-04					
150	pewoAqua S32-250 E Typ: D-P	FA-PA0113-05	PA0113-05	250	72	103	75	2.000
	+Vorlauftemperaturbegrenzer	FA-PA0113-06	PA0113-06					
200	pewoAqua S40-300 E Typ: D-P	FA-PA0114-01	PA0114-01	300	86	123	85	2.000
	+Vorlauftemperaturbegrenzer	FA-PA0114-02	PA0114-02					
300	pewoAqua S40-350 E Typ: D-P	FA-PA0114-03	PA0114-03	350	101	144	130	3.000
	+Vorlauftemperaturbegrenzer	FA-PA0114-04	PA0114-04					

	Zubehör	BG-PA0112-40	PA0112-40	Zirkulationspumpenset für pewoAqua S25 mit Hocheffizienzpumpe
		BG-PA0113-40	PA0113-40	Zirkulationspumpenset für pewoAqua S32/S40 mit Hocheffizienzpumpe
		BG-PA0112-41	PA0112-41	Rücklaufeinschichtung für pewoAqua S25
		BG-PA0112-42	PA0112-42	Rücklaufeinschichtung für pewoAqua S32
		BG-PA0112-43	PA0112-43	Rücklaufeinschichtung für pewoAqua S40
		BG-PA0200	PA0200	3 Stk. Schrägsitzventile mit Probeentnahme für pewoAqua S25
		BG-PA0199	PA0199	3 Stk. Schrägsitzventile mit Probeentnahme für pewoAqua S32/S40

*1 Die Speicher sind **nicht** im Preis inbegriffen.

www.pewo.com ©Copyright 2016 PEWO Energietechnik GmbH. PEWO®, CAD®, DAC®, DRO®, Live®, PST®, Split®, Switch® und V-max® sind Marken der PEWO Unternehmensgruppe.

Abbildung Grundausstattung, Optionen und Zubehör

FA-PA0112

pewoAqua S25–S40 Typ: D-P
Standardanlage

Abbildungen/Abmessungen können je nach Ausstattung variieren

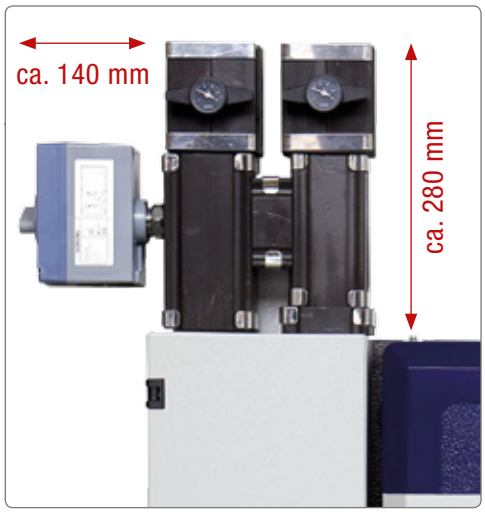

FA-PA0112-02 pewoAqua S25-90
FA-PA0112-04 pewoAqua S25-120
FA-PA0112-06 pewoAqua S25-150

+ Vorlauftemperaturbegrenzer

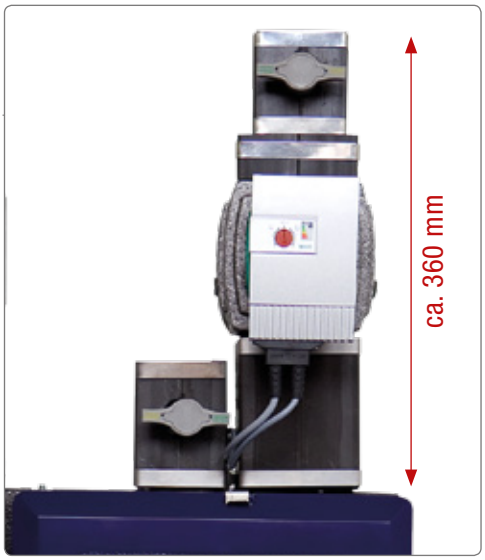

BG-PA0112-40

+ Zubehör Zirkulationspumpenset

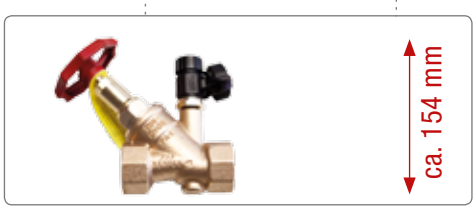

BG-PA0200

Zubehör Schrägsitzventile mit Probeentnahme

www.pewo.com
Email: info@pewo.com
PEWO Energietechnik GmbH +49 3571 48 98 0
PEWO Austria GmbH +43 3536 73 908
PEWO Energietechnik Schweiz GmbH +41 31 755 65 18

PEWO ist Mitglied von AGFW

Nachdruck oder Vervielfältigung, auch auszugsweise nur mit Genehmigung der PEWO Energietechnik GmbH, 02979 Elsterheide, Deutschland. Irrtum und technische Änderungen vorbehalten. Enthaltene Leistungsdiagramme, Aussagen und Tabellen dienen ausschließlich dem besseren Verständnis. Sie haben keine Aussagekraft über unser komplettes bzw. aktuelles Produktprogramm und bilden somit keine Planungsgrundlage. Die beispielhaften Abbildungen enthalten teilweise Sonderausstattung. Hersteller und Typ der abgebildeten Komponenten können abweichen. Diese Unterlage enthält keine Katalogware. Die Anlagen werden teilweise kundenindividuell geplant, konstruiert und gefertigt. Mit einer geringen Wartezeit ist zu rechnen.

Artikelnummer: PEW-DDB-1041 | Dokument-ID: PEWO-94-573 | Stand: 06.12.17 | pewoAqua_S25_Typ_D-P_Datenblatt
Technische Änderungen vorbehalten.
www.pewo.com ©Copyright 2016 PEWO Energietechnik GmbH. PEWO®, CAD®, DAC®, DRO®, Live®, PST®, Split®, Switch® und V-max® sind Marken der PEWO Unternehmensgruppe.