MONTAGEANLEITUNG

Zubehör - Zirkulation

Mit dem PEWO Zubehör - Zirkulation können Sie Ihre Fernwärmeanlage mit der zusätzlichen Funktionen Trinkwarmwasser-Zirkulation ausrüsten. Dazu müssen die in der Anlage mit Basisausstattung verbauten Komponenten Wasserschlagdämpfer und Blindkappe demontiert werden. An diesen Positionen werden die zum Zirkulationssatz gehörende Zirkulationspumpe und das Sicherheitsventil montiert. Zusätzlich wird für die Zeitschaltuhr eine in der Nähe befindliche Steckdose benötigt.

ANLAGE MIT BASISAUSSTATTUNG (AUSSCHNITT)

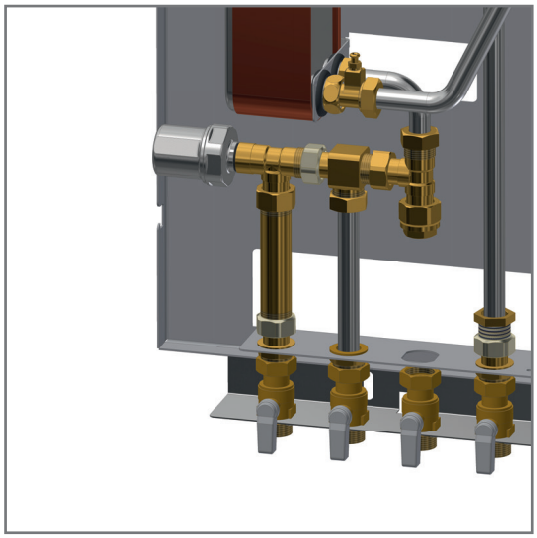

ZIRKULATION MONTIERT

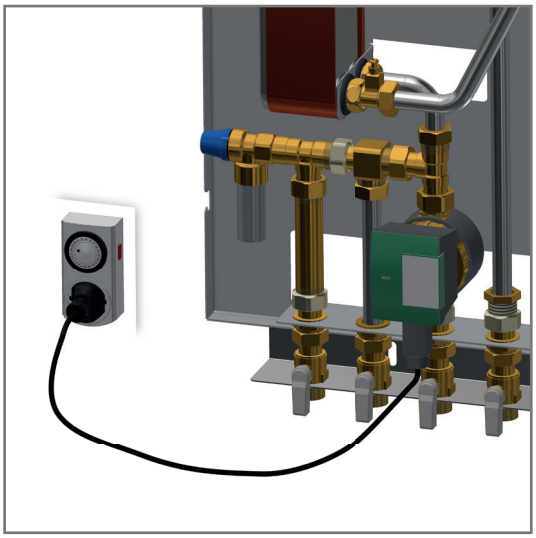

EXPLOSIONSDARSTELLUNG

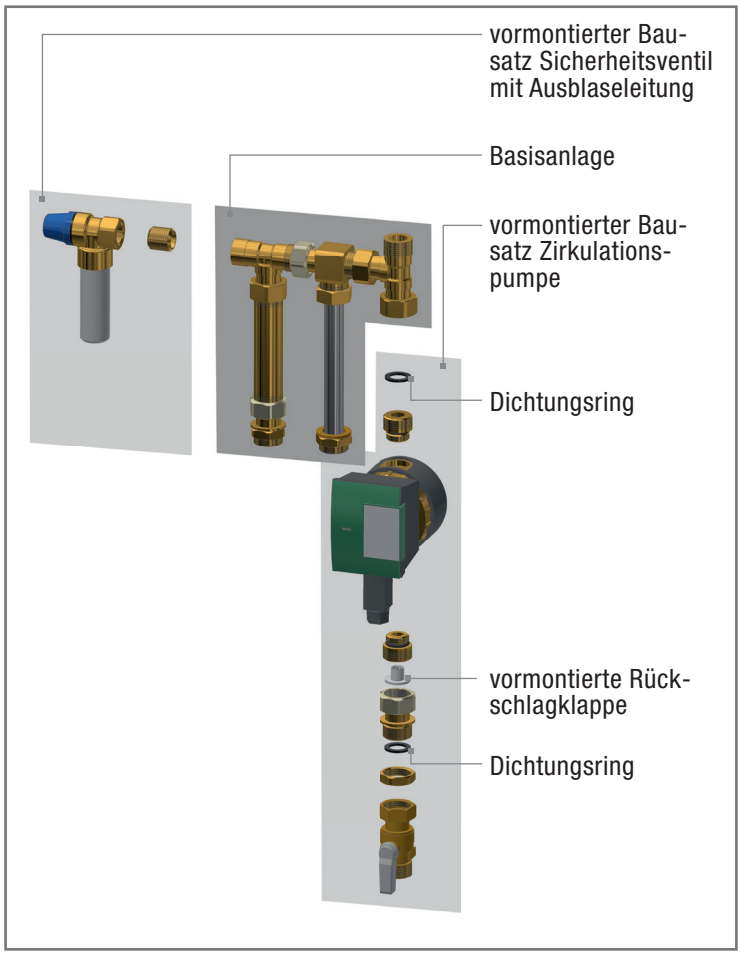

MONTAGEHINWEISE

- Demontage des Wasserschlagdämpfers und der Blindkappe
- Bausatz Sicherheitsventil mit Ausblaseleitung an der Position des Wasserschlagdämpfers verschrauben
- Bausatz Zirkulationspumpe unter Verwendung der 2 Dichtungsringe an der Position der Blindkappe und des Kugelhahnes verschrauben
- Mitgelieferte Zeitschaltuhr auf gewünschte Zeiten programmieren
- Programmierte Zeitschaltuhr in eine nahe gelegene Steckdose stecken
- Schutzkontaktstecker der Zirkulationspumpe in die Steckdose der Zeitschaltuhr stecken

Achtung!
Die demontierten Komponenten Wasserschlagdämpfer und Blindkappe sind fachgerecht zu entsorgen.