Trinkwassererwärmer
pewoAqua B18 Typ: D-V

für dezentrale Trinkwassererwärmung im Durchflussprinzip in Wohn- und Gewerbeeinheiten

AB18-133

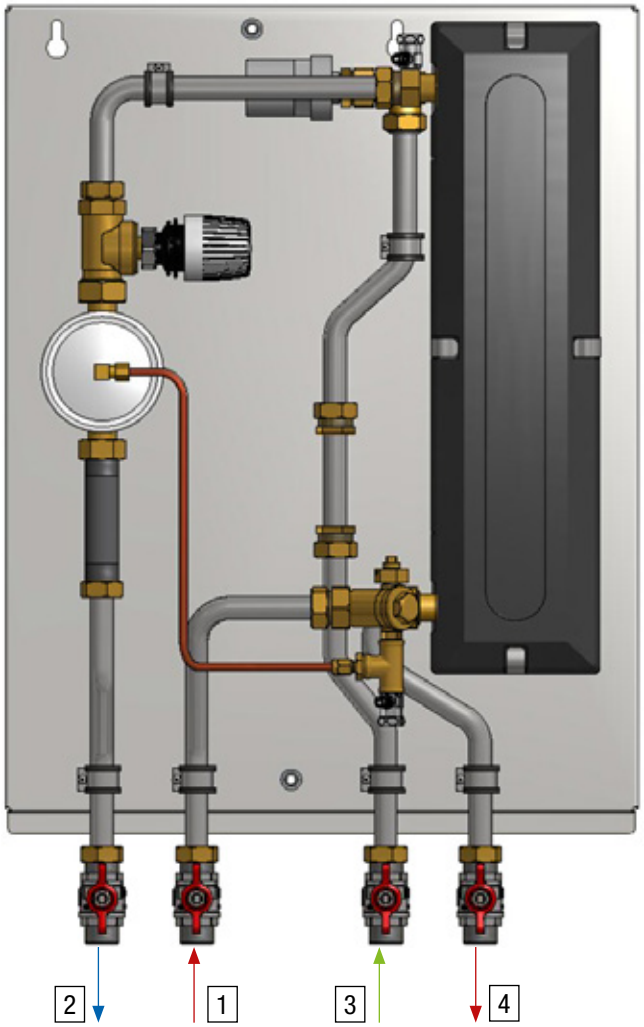

Abbildungen/Abmessungen können je nach Ausstattung variieren

Aufputzgehäuse

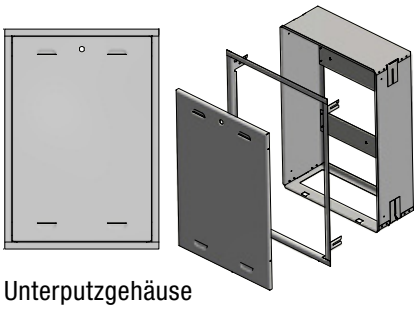

Unterputzgehäuse

Prinzip-Schema

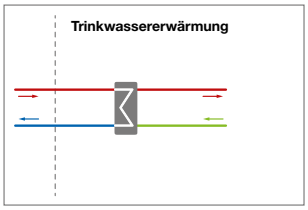

Anwendungs-Schema

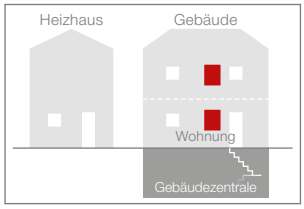

Wärmenetz bei ΔT = 40 K

35 kW	PN 10	90 °C	DN 20	110 mm
Leistung max.	Nenndruck max.	Temp. max.*1	Nennweite	Passstück WZ max.

Trinkwassererwärmung (TWE) bei 10–45°C

35 kW	PN 10	70 °C	14 l/min
Leistung max.	Nenndruck max.	Temp. max.*2	Zapfmenge max.

-V	Durchflussprinzip
Regelung	Prinzip

Regelung

Thermo Fluid System

Regler

Technologie

TFS für eine effiziente Trinkwassererwärmung

TFS – PEWO Thermo Fluid System

Konstruktion / Aufbau

geschraubt	Blech	flexible Dämmschläuche
Rohr	Gehäuse	Wärmedämmung

504 x 748 x 179

ca. B x H x T in mm ohne Gehäuse inkl. Kugelhähne

525 x 649 x 209	510 (550) x 745 (785) x 210-250 (2)
ca. B x H x T in mm Aufputz-Gehäuse	ca. B x H x T in mm Unterputz-Gehäuse (Blendrahmen)

14,5 kg	9 kg
ca. Gewicht Anlage mind. Basisausstattg.	ca. Gewicht Gehäuse

Legende

1	Wärmenetz Vorlauf	3	Trinkwasser Eingang
2	Wärmenetz Rücklauf	4	Trinkwarmwasser

Legende: *1 Betriebstemperatur max. (primär); *2 Auslegungstemperatur max.; WZ = Wärmezähler Regelung: Ventil -V

Technische Änderungen vorbehalten.

www.pewo.com ©Copyright 2016 PEWO Energietechnik GmbH. PEWO®, CAD®, DAC®, DRO®, Live®, PST®, Split®, Switch®, V-max® sind Marken der PEWO Unternehmensgruppe.

RI-Fließschema Trinkwassererwärmer pewoAqua B18 Typ: D-V

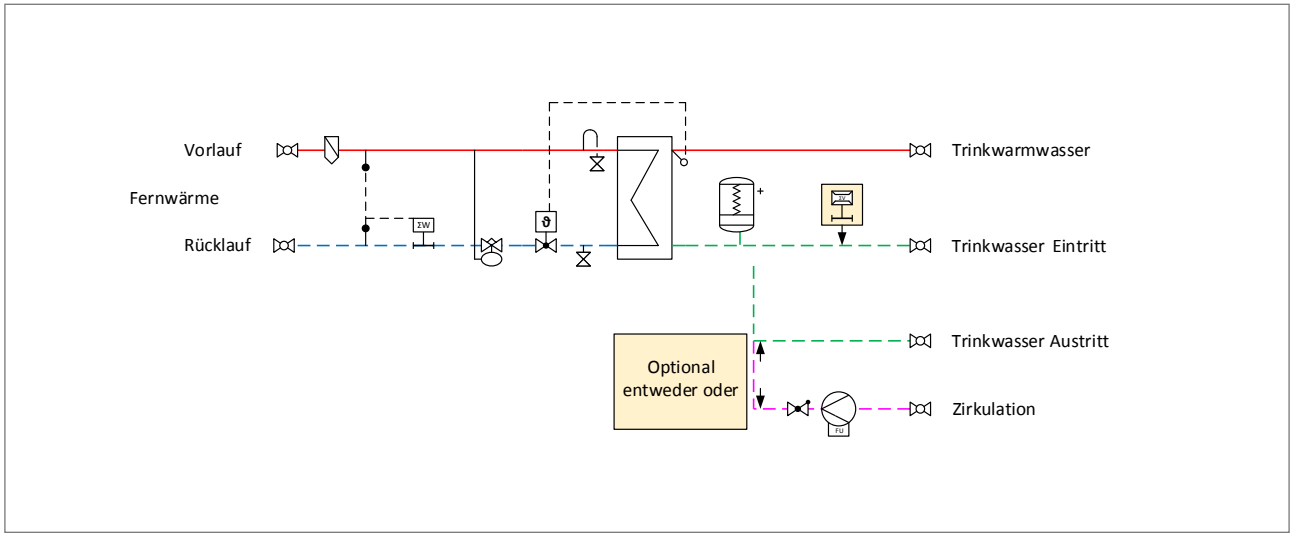

Legende		
	1	Durchgangsventil
	1	Differenzdruckregler + Volumenstrombegrenzer
	1	Wasserschlagdämpfer
	1	Schmutzfänger
	1	Entlüftung
	1	Füll- & Entleerungshahn
	1	Rückschlagventil
	1	Stellantrieb thermisch
	1	Temperatursensor

	1	Passstück Wärmezähler
	1	Passstück Volumenzähler
	1	Umwälzpumpe (geregelt)
	2	Temperatursensor Wärmezähler
	1	Plattenwärmetauscher-Trinkwassererwärmung
	6	Kugelhahn

Technische Daten Trinkwassererwärmer pewoAqua B18 Typ: D-V

pewoAqua B18		25 TFS	35 TFS
Wärmenetz bei ΔT = 40 K			
Leistung		25 kW	35 kW
Volumenstrom max. inkl. Differenzdruckregler und Wärmezähler bei Δp=0,6 bar		750 l/h	920 l/h
Druckverlust inklusive Wärmezähler und Differenzdruckregler		0,6 bar	
Kvs-Wert		1,5	
Trinkwassererwärmung (TWE) bei 10–45°C			
Zapfmenge max.		10 l/min	14 l/min
Druckverlust bei Zapfmenge max.	ohne Mengenbegrenzer Δp	0,15 bar	
	mit Mengenbegrenzer Δp	0,95 bar	
Gewicht Anlage Basisausstattung		**14 kg**	**14,5 kg**
Artikelnummer		**FA-KW23-50**	**FA-KW23-51**

Technische Änderungen vorbehalten.
www.pewo.com ©Copyright 2015 PEWO Energietechnik GmbH. PEWO®, CAD®, DAC®, DRO®, Live®, PST®, Split®, Switch®, V-max® sind Marken der PEWO Unternehmensgruppe.