Netzpumpenmodul
pewoNPM Typ: N-M1
für den Einsatz im Heizhaus

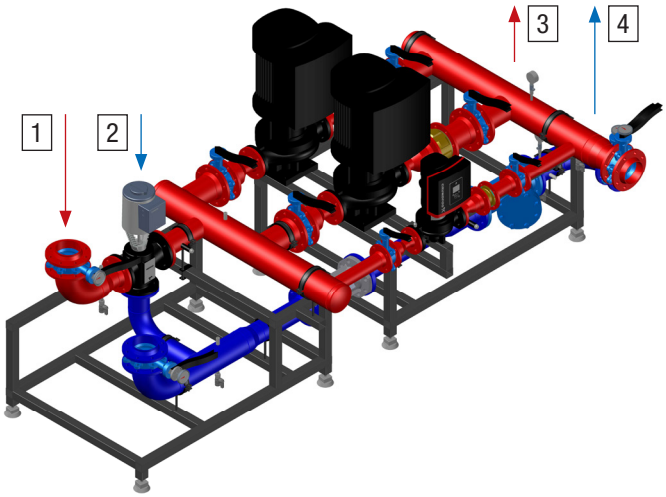

Prinzip-Schema

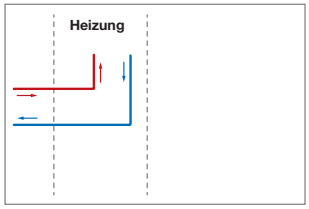

Anwendungs-Schema

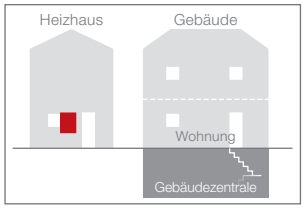

Heizung bei ΔT = 20 K

1.500 kW Leistung max.	PN 10 Nenndruck max.	100 °C Temp. max.	DN 125 Nennweite
1 Heizkreis max.	gemischt Heizkreis Prinzip		direkt Anschluss Wärmenetz

Konstruktion / Aufbau

geschweißt
Rohr

3.800 x 1.600 x 1.400
ca. B x H x T in mm

Legende

1	Einspeisung Vorlauf	3	Heizkreis Vorlauf
2	Einspeisung Rücklauf	4	Heizkreis Rücklauf

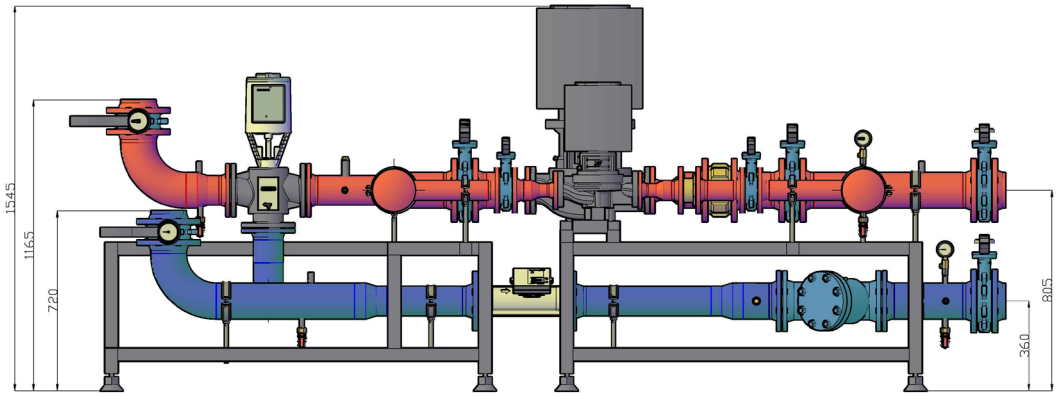

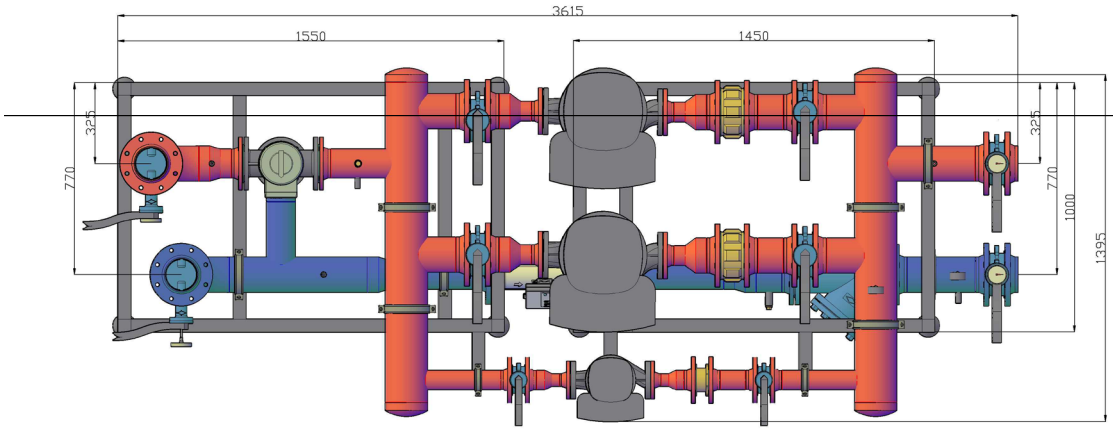

Abbildungen/Abmessungen können je nach Ausstattung variieren

Technische Änderungen vorbehalten.

www.pewo.com ©Copyright 2015 PEWO Energietechnik GmbH. PEWO®, CAD®, DAC®, DRO®, PST®, Split®, Switch® und V-max® sind Marken der PEWO Unternehmensgruppe.

RI-Fließschema Netzpumpenmodul pewoNPM Typ: N-M1

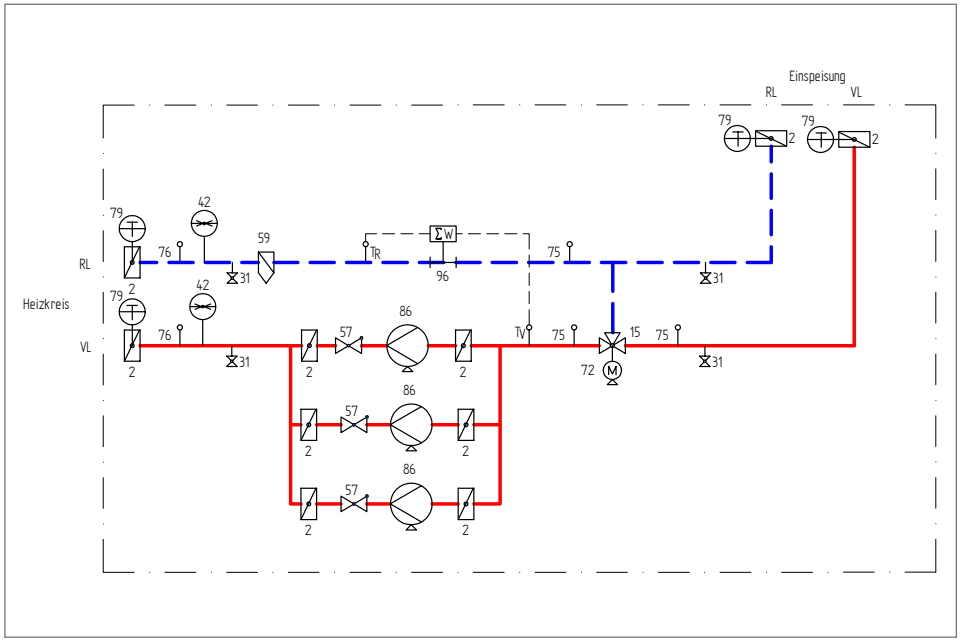

2	Absperrklappe
15	Dreiwegeventil
31	Füll- und Entleerungshahn
42	Manometer
57	Rückschlagventil
59	Schmutzfänger
72	Stellantrieb
75	Temperaturfühler
76	Druckmessumformer
79	Thermometer
86	Umwälzpumpe
96	Passstück Wärmezähler

Technische Daten Netzpumpenmodul pewoNPM Typ: N-M1

pewoNPM	N-M1
Ausführung	**gemischt**
Heizung bei ΔT = 20 K	
Leistung	1.280 kW
Volumenstrom max.	55 m^3/h
Bestellnummer	**auf Anfrage**

größere Leistungsbereiche auf Anfrage

Technische Änderungen vorbehalten.
www.pewo.com ©Copyright 2015 PEWO Energietechnik GmbH. PEWO®, CAD®, DAC®, DRO®, PST®, Split®, Switch® und V-max® sind Marken der PEWO Unternehmens-