Trinkwassererwärmer
pewoAqua S32 Typ: D-P

für zentrale und dezentrale Trinkwassererwärmung in Wohn- und Gewerbeeinheiten

AS32-130

Abbildungen/Abmessungen können je nach Ausstattung variieren

Prinzip-Schema

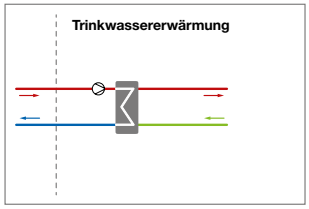

Anwendungs-Schema

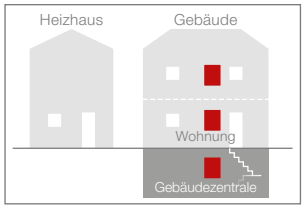

Wärmenetz bei ΔT = 40 K

250 kW	PN 16	95 °C	DN 32
Leistung max.	Nenndruck max.	Temp. max.*1	Nennweite

Trinkwassererwärmung (TWE) bei 10 – 60 °C

250 kW	PN 10	90 °C	72 l/min
Leistung max.	Nenndruck max.	Temp. max.*2	Zapfmenge max.

direkt	-P, -PM
Anschluss am Wärmenetz	Regelung

Durchflussprinzip
Prinzip

Regelung

pewoDAC®
Regler

Technologie

PST für eine maximale Wärmedämmung
PST – PEWO Sandwich Technologie

Konstruktion / Aufbau

geschweißt	PST	PUR
Rohr	Gehäuse	Wärmedämmung

750 x 700 x 290	50 kg
ca. B x H x T in mm Aufputz-Gehäuse	Gewicht

Legende

1	Wärmenetz Vorlauf	4	Trinkwarmwasser
2	Wärmenetz Rücklauf	5	Zirkulation
3	Trinkwasser Eingang		

Legende: *1 Betriebstemperatur max. (primär) *2 Auslegungstemperatur max.
Regelung: Pumpe -P, Pumpe + Mischer -PM

Technische Änderungen vorbehalten.

www.pewo.com ©Copyright 2016 PEWO Energietechnik GmbH. PEWO®, CAD®, DAC®, DRO®, Live®, PST®, Split®, Switch® und V-max® sind Marken der PEWO Unternehmensgruppe.

RI-Fließschema Trinkwassererwärmer pewoAqua S32 Typ: D-P

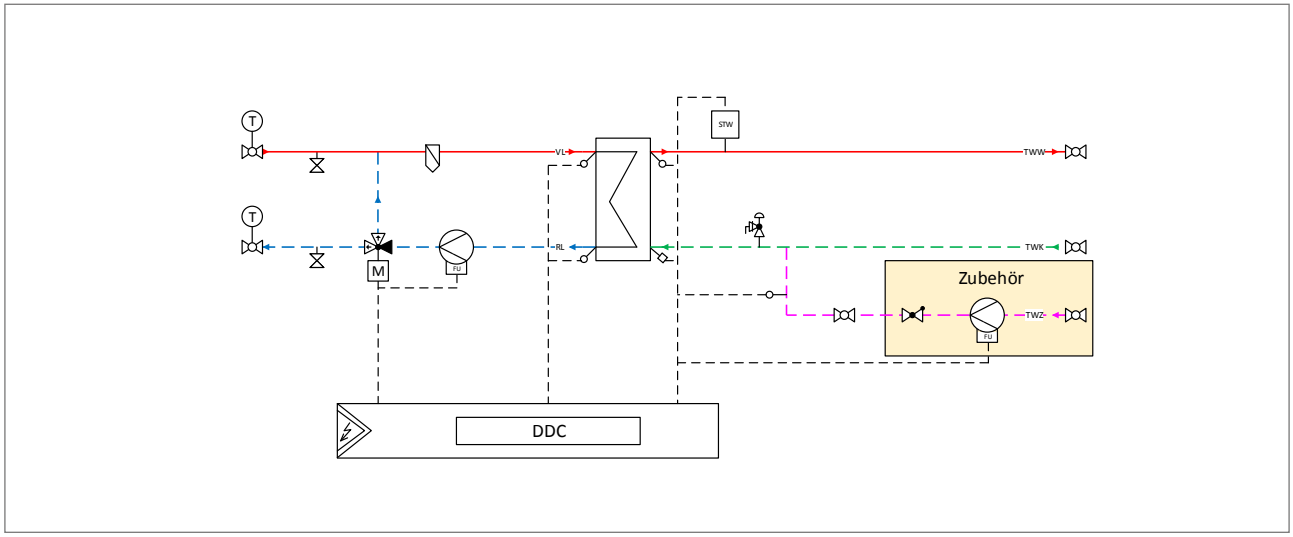

Legende		
	1	3-Wege-Ventil
	1	Sicherheitstemperaturwächter
	1	Schmutzfänger
	2	Füll- & Entleerungshahn
	1	Rückschlagventil
	1	Stellantrieb elektr. ohne Notst.
	2	Thermometer
	4	Temperatursensor

	2	Umwälzpumpe (geregelt)
	1	DDC-Regler
	1	Membran-Sicherheitsventil
	1	Zapferkennungssensor
	1	Platten-Wärmeübertrager-Trinkwassererwärmung
	6	Kugelhahn

VL	Vorlauf Einspeisung
RL	Rücklauf Einspeisung
TWW	Trinkwarmwasser
TWK	Trinkwasser Eintritt
TWZ	Zirkulation

Technische Daten Trinkwassererwärmer pewoAqua S32 Typ: D-P

pewoAqua	S32-180	S32-220	S32-250
Wärmenetz bei ΔT = 40 K			
Leistung	180 kW	220 kW	250 kW
Trinkwassererwärmung (TWE)			
Zapfmenge max. bei 10–60 °C*3	52 l/min	60 l/min	72 l/min
Zapfmenge max. bei 10–45 °C*4	74 l/min	90 l/min	103 l/min
empfohlene Nachladeleistung	55 kW	60 kW	75 kW
empfohlener Pufferspeicher	1.500 l	1.500 l	2.000 l
Bestellnummer	**PA0113-01**	**PA0113-03**	**PA0113-05**
Bestellnummer (+ Vorlauftemperaturbegrenzer)	PA0113-02	PA0113-04	PA0113-06

*3 Diese Temperatur ist zu bevorzugen, um das Legionellenwachstum zu begrenzen.
*4 Eine Betriebstemperatur von < 50 °C ist zu vermeiden, eine kurzzeitige Unterschreitung bei Spitzenlast ist jedoch möglich.

Technische Änderungen vorbehalten.
www.pewo.com ©Copyright 2015 PEWO Energietechnik GmbH. PEWO®, CAD®, DAC®, DRO®, Live®, PST®, Split®, Switch® und V-max® sind Marken der PEWO Unternehmensgruppe.