Übergabestation
pewoCompact E18 Typ: IDD

Gasthermenaustauschgerät für Heizung und Trinkwassererwärmung im Durchflussprinzip in Wohn- und Gewerbeeinheiten

KE18-505

Abbildungen/Abmessungen können je nach Ausstattung variieren

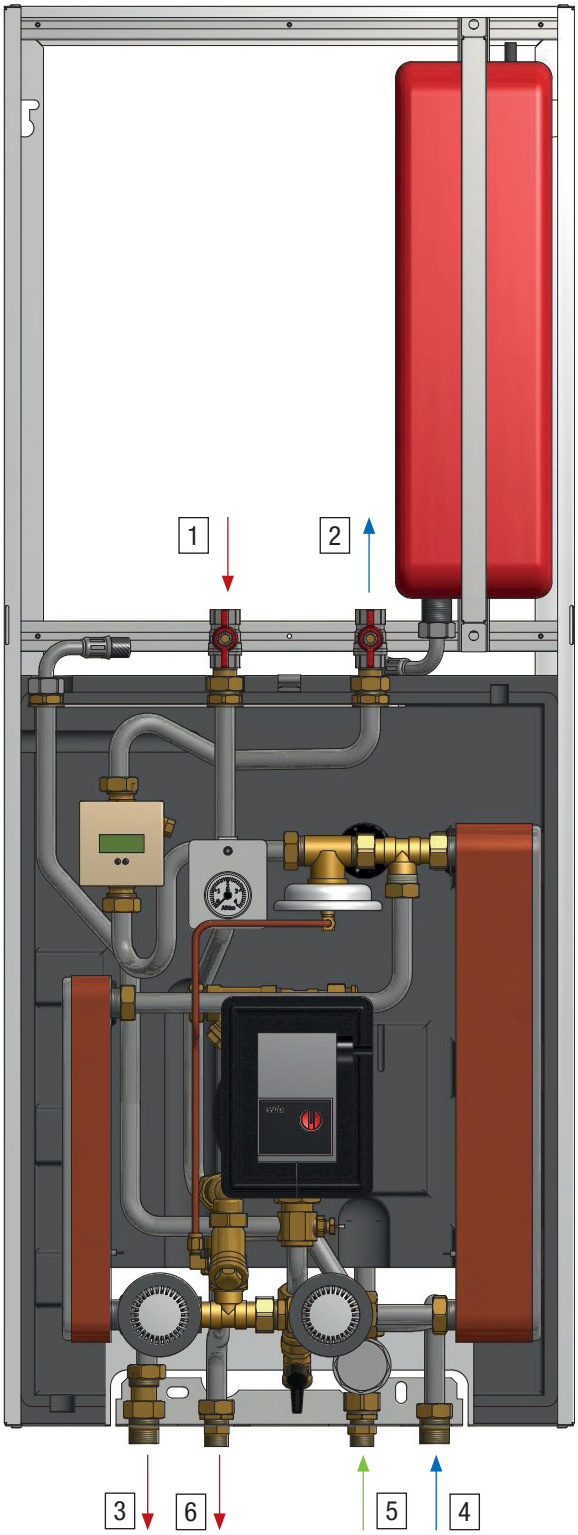

Legende

1	Wärmenetz Vorlauf 3/4“ AG
2	Wärmenetz Rücklauf 3/4“ AG
3	Heizkreis Vorlauf
4	Heizkreis Rücklauf
5	Trinkkaltwasser
6	Trinkwarmwasser

Prinzip-Schema

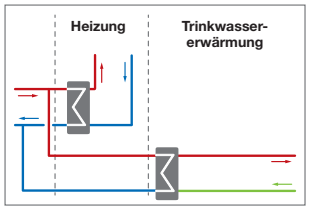

Anwendungs-Schema

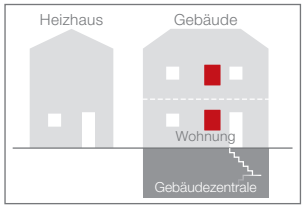

Wärmenetz bei ΔT = 40 K

50 kW	PN 10	90 °C*1	DN 20	110 mm
Leistung max.	Nenndruck max.	Temp. max.	Nennweite Anschluss	Passstück WZ max.

Heizung bei 65–25 °C

12 kW	PN 6	90 °C*2	indirekt
Leistung max.	Nenndruck max.	Temp. max.	Anschluss Wärmenetz

1	ungemischt
Heizkreis max.	Heizkreis Prinzip

Heizkörper, RLT
Art

Trinkwassererwärmung (TWE) bei 10 – 50°C

50 kW	PN 10	90 °C*3	18 l/min	1
Leistung max.	Nenndruck max.	Temp. max.	Zapfmenge max.	Wohneinheit max.

direkt	-V
Anschluss am Wärmenetz	Regelung

flow-throughDurchflussprinzip
Prinzip

Technologie

TFS für eine effiziente Trinkwassererwärmung
TFS – PEWO Thermo Fluid System

Konstruktion / Aufbau

geschraubt, gelötet	PUR, Blech	PUR
Rohr	Gehäuse	Wärmedämmung

510 x 1.280 x 300	39 kg
ca. B x H x T in mm ohne Gehäuse	ca. Gewicht Anlage mind. Basisausstattung

Legende: *1 Betriebstemperatur max. (primär); *2 Betriebstemperatur max. (sekundär); *3 Auslegungstemperatur max., *4 abhängig vom Trinkwasserspeicher, Auswahl siehe Datenblatt lang, *5 Komplette Auswahl siehe Datenblatt lang
WZ = Wärmezähler; Regelung: Pumpe -P

Technische Änderungen vorbehalten.

www.pewo.com ©Copyright 2016 PEWO Energietechnik GmbH.PEWO®, CAD®, DAC®, DRO®, Live®, PST®, Split®, Switch® und V-max® sind Marken der PEWO Unternehmensgruppe.

RI-Fließschema Übergabestation pewoCompact E18 Typ: IDD

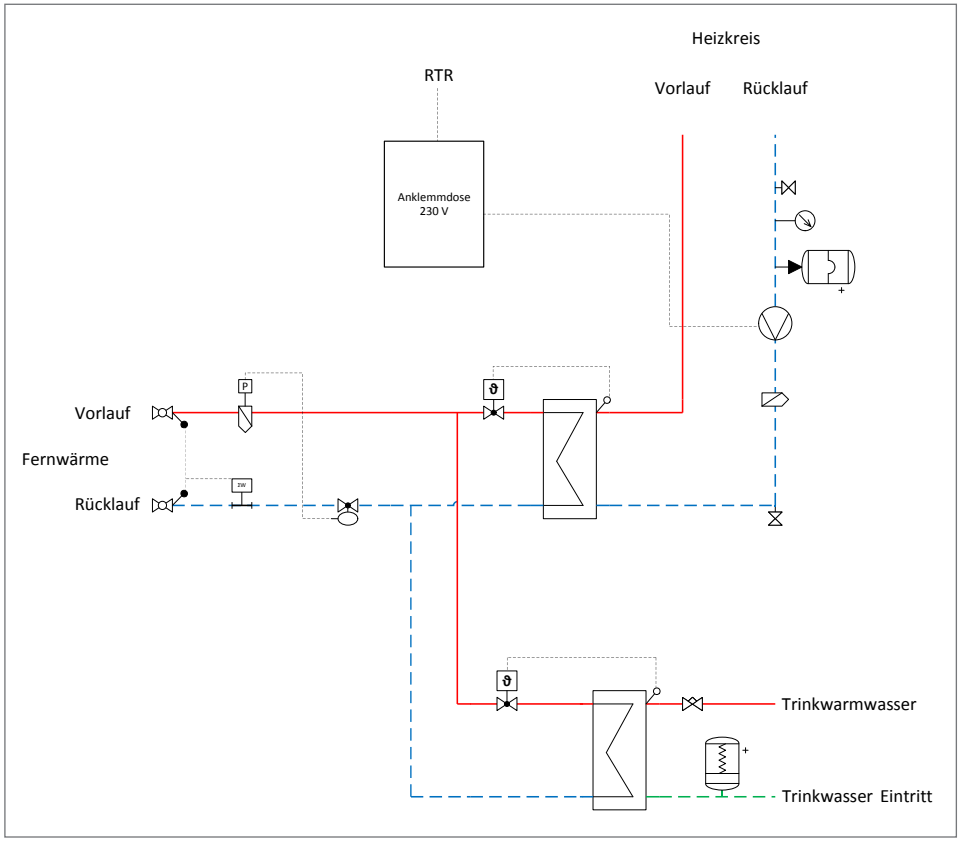

Legende		
	1	Umwälzpumpe
	2	Durchgangsventil
	1	Volumenstrombegrenzer
	1	Differenzdruckregler
	1	Wasserschlagdämpfer
	1	Ausdehnungsgefäß Druck
	1	Anschluss Druckhaltung
	2	Schmutzfänger
	2	Füll- & Entleerungshahn
	2	Stellantrieb thermisch
	1	Manometer
	2	Temperatursensor
	1	Drucksensor / Druckmessumformer
	1	Passstück Wärmezähler
	2	Temperatursensor Wärmezähler
	2	Kugelhahn

Technische Daten Übergabestation pewoCompact E18 Typ: IDD

pewoCompact		E18 Typ: IDD
Wärmenetz bei ΔT = 40 K		
Leistung		50 kW
Volumenstrom max.		1,07 m³/h
Nennweite		DN20
Differenzdruck min.		0,6 bar
Differenzdruck max.		4 bar
kvs-Wert		1,3
Heizung bei 65–25 °C		
Leistung		12 kW
Trinkwassererwärmung (TWE) bei 10/50 °C		
Zapfmenge max.		18 l/min
Leistung		50 kW
NL-Zahl		1
Druckverlust bei Zapfmenge max.	ohne Mengenbegrenzer Δp	0,25 bar
	mit Mengenbegrenzer Δp	1 bar
Artikelnummer		**2B-018-00005**

Technische Änderungen vorbehalten.
www.pewo.com ©Copyright 2015 PEWO Energietechnik GmbH. PEWO®, CAD®, DAC®, DRO®, Live®, PST®, Split®, Switch® und V-max® sind Marken der PEWO Unternehmensgruppe.