Solarübergabestationen
pewoLoad S

für die Wärmeerzeugung mit Sonnenenergie
Energieeffizientes Lademodul für Solarthermieanlagen

Abbildungen/Abmessungen können je nach Ausstattung variieren

Prinzip-Schema

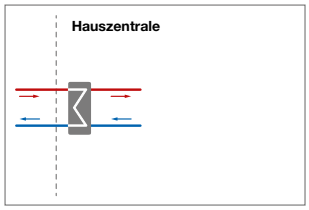

Anwendungs-Schema

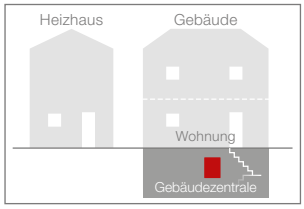

Primärseite

200 kW	PN 16	120 °C	DN 32
Leistung max.	Nenndruck max.	Temp. max.	Nennweite

Sekundärseite

200 kW	PN 10	100 °C	(in)direkt
Leistung max.	Nenndruck max.	Temp. max.	Anschluss Wärmenetz

Solarthermieleistung

bis 200 m²
Fläche

Regelung

pewoDAC®
Regler

Technologie

PST für eine maximale Wärmedämmung
PST – PEWO Sandwich Technologie

Konstruktion / Aufbau

geschweißt	PUR	PUR
Rohr	Gehäuse	Wärmedämmung

620 x 1.280 x 350
ca. B x H x T in mm

Legende

1	Wärmenetz Vorlauf	3	zur Solaranlage
2	Wärmenetz Rücklauf	4	von der Solaranlage

Technische Änderungen vorbehalten.
www.pewo.com ©Copyright 2016 PEWO Energietechnik GmbH. PEWO®, CAD®, DAC®, Split®, Switch® und V-max® sind Marken der PEWO Unternehmensgruppe.

RI-Fließschema Solarübergabestation pewoLoad S

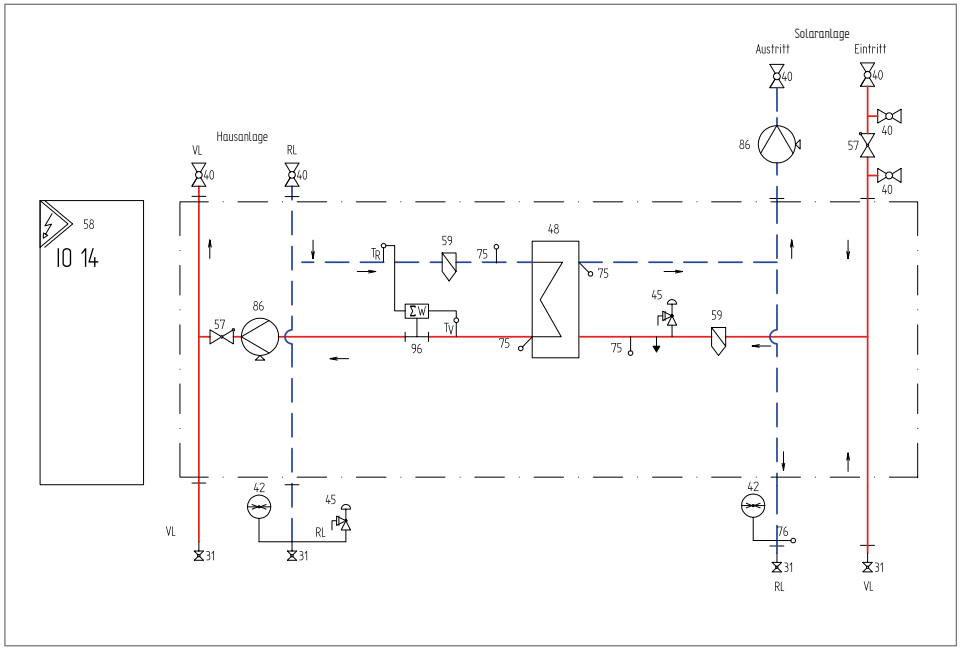

- Vorlauf Heizung
- Rücklauf Heizung
- Plattenwärmeübetrager
- Wärmeversorgung
- Durchgangskugelhahn
- Schmutzfänger
- Regeldurchgangsventil
- Wärmezähler
- Durchgangsventil
- Entleerung

Modulschema
Komplettes System mit Heizung und Trinkwassererwärmung

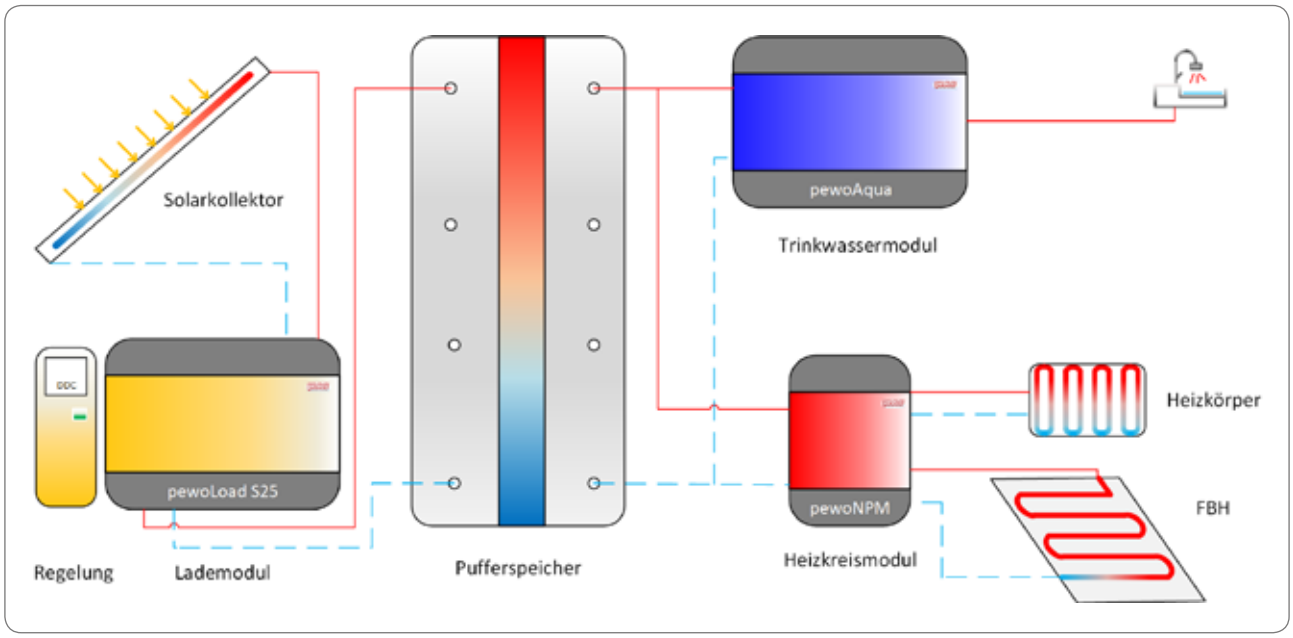

Technische Änderungen vorbehalten.
www.pewo.com ©Copyright 2016 PEWO Energietechnik GmbH. PEWO®, CAD®, DAC®, Split®, Switch® und V-max® sind Marken der PEWO Unternehmensgruppe.